Profil Alsace

Productos para viticultura y fruticultura

Dando forma a la innovación: descubra técnicas de lengüetas individuales

La empresa

Con la sede en Alsacia, el conjunto de empresas Profil Alsace/Dr. Reisacher fabrica desde hace más de 30 años perfiles de acero de alta calidad para la viticultura y fruticultura.

Como fabricante líder en Europa, les ofrecemos a nuestros clientes de más de 26 países no sólo una atención exhaustiva y competente, sino que encontramos junto a ellos la solución óptima que necesitan para su actividad en el ámbito de la viticultura y la fruticultura. En cooperación con viticultores de las regiones más diversas, hemos desarrollado sistemas de armazón para alambres capaces de dar respuesta a todas las exigencias.

Para una protección continua, los postes se galvanizan individualmente en nuestra propia fábrica ultra moderna de galvanización. Inversiones selectivas, instalaciones de producción innovadoras y un desarrollo técnico constante garantizan tanto en el futuro como el alto nivel de calidad y la durabilidad de nuestros productos.

Profil Alsace

Índice

Tipos de lengüetas

Lengüeta en «R» — página 4

Lengüeta larga en «S» entallado — página 5

Gancho Combi — página 5

Lengüeta corta en «S» entallado — página 5

Lengüeta en «S» — página 5

Lengüeta doble — página 5

Postes intermedios

Perfil P3 — página 6

Perfil P4 — página 8

Perfil P5 — página 10

Perfil P5M — página 12

Perfil P5L — página 14

Perfil P5X — página 16

Perfil P6 — página 18

Postes extremos

Perfil P5E — página 22

Perfil P7E — página 24

Accesorios — página 26

Contacto — página 31

Lengüeta en «R»

Con la lengüeta en «R», que se puede seleccionar para diversos tipos de poste en la zona de los alambres de vegetación, presentamos nuestra lengüeta más novedosa.

El diseño único de la lengüeta en «R» ya ha demostrado su fiabilidad en millones de casos prácticos. Después de pasar la máquina para quitar madera y la máquina de vendimiar, los alambres de vegetación se pueden desenganchar fácilmente.

La lengüeta en «R» también ha demostrado su eficacia cuando se mueven manualmente los alambres de vegetación: economiza significativamente la mano de obra, ya que los alambres se pueden descolgar de una forma muy sencilla. Debido que la lengüeta en «R» está doblada hacia la dirección opuesta, es imposible que la lengüeta penetre en el agujero de la marca debido a la acción de la cosechadora.

Un pequeño tope perfilado hacia dentro de la lengüeta evita que los alambres de vegetación se salten hacia afuera en pequeñas depresiones del terreno.

Lengüeta larga en «S» entallado de 10 mm

- La lengüeta no penetra en el agujero de la marca debido a la acción de la cosechadora
- Ideal para alambres de vegetación y el uso de cosechadoras
- Apertura sencilla de la lengüeta
- Elástico como un clip

Gancho Combi

- Principio de un gancho interior
- Amplia abertura para el paso del alambre
- Un contra-gancho evita que se descuelgue
- Corte exterior en el poste permite conservar la estabilidad lateral

Lengüeta corta en «S» entallado de 10 mm

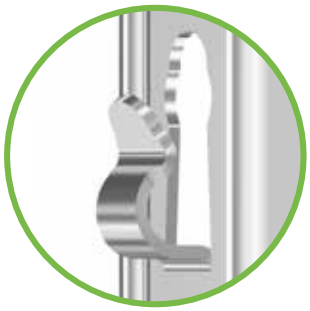

- Ideal para alambres fijos
- Posición abierta: amplia superficie para un fácil montaje de los alambres
- Cerrado: gran abertura para el paso de los alambres
- Gran rigidez y resistencia
- Reduce el desgaste de las máquinas para vendimiar: en posición cerrada, la punta de la lengüeta gancho se aplasta

Lengüeta en «S» de 8 mm

Ideal para sujetar mangueras de riego

Lengüeta doble de 8 mm

- Sirve para depositar alambres de vegetación durante el invierno
- Evite que los alambres estén por el suelo
- Ventaja: no molestan al trabajar por el suelo con la maquinaria

Cada una de las variedades de planta, tipo de espaldera y localización del viñedo, tienen requisitos particulares. Con nuestros postes intermedios, le ofrecemos las soluciones óptimas para todos los tipos de espalderas de viticultura y fruticultura.

Perfil P3

La solución óptima para espalderas hasta una altura de 1,20 m fuera del terreno. El perfil del P3 se ha desarrollado especialmente para espalderas más bajas y es un buen poste para este tipo aplicación.

Planos de postes especiales disponibles bajo demanda.

Nuestros pilotes están disponibles en las siguientes variantes: SIMPLE APILADO (HDG), ANUDADO (Z275), ZINC-ALUMINIO-MAGNESIO (ZM310) y ACERO IMPERMEABLE.

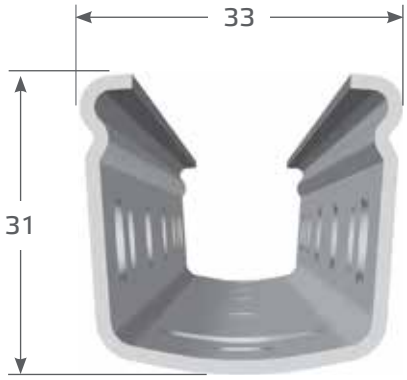

Tabla de configuración P3

Lengüeta	Longitud del poste [cm]	
	140-160	180
	Pares de lengüeta	
Lengüeta corta en «S» entallado de 10 mm	1	1
Lengüeta larga en «S» entallado de 10 mm	4	5
Lengüeta corta en «S» entallado de 10 mm	1	2
Lengüeta en «S» de 8 mm	1	1
Lengüeta doble de 8 mm	1	1
Número de pares de lengüeta en total	8	10

Profundidad de instalación recomendada
30%–35% de la altura del poste

En postes intermedios, la abertura del perfil se debe orientar siempre hacia la pendiente.

Sistema de 3 lengüetas: la lengüeta correcta para cada zona

Perfil P3

Zona superior de alambres fijos

Lengüeta corta en «S» entallado

Zona de alambres de vegetación

Lengüeta larga en «S» entallado

Zona inferior de alambres fijos

Lengüeta corta en «S» entallado

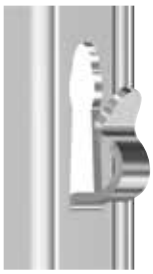

Lengüeta en «S»

Lengüeta doble

Perfil P4

El P4 se puede usar de forma segura para una altura de cultivo de hasta 1,60 m fuera del terreno. Está disponible en la versión estándar con lengüeta en «S» y opcionalmente con el gancho Combi.

Planos de postes especiales disponibles bajo demanda.

Nuestros pilotes están disponibles en las siguientes variantes: SIMPLE APILADO (HDG), ANUDADO (Z275), ZINC-ALUMINIO-MAGNESIO (ZM310) y ACERO IMPERMEABLE.

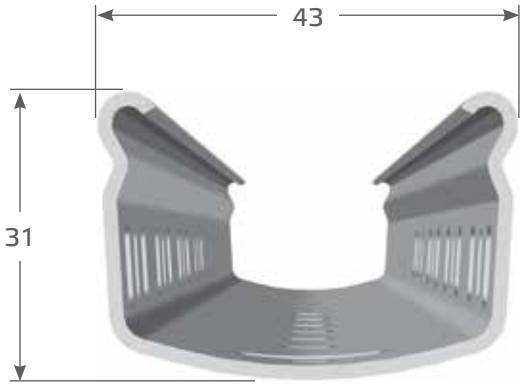

Tabla de configuración P4

Lengüeta	Longitud del poste [cm]		
	140-160	180-190	200-220
	Pares de lengüeta		
Lengüeta corta en «S» entallado de 10 mm	1	1	1
Lengüeta larga en «S» entallado de 10 mm	4	5	6
Gancho Combi de 14 mm	4	5	6
Lengüeta en «R»	4	5	6
Lengüeta corta en «S» entallado de 10 mm	1	2	3
Lengüeta en «S» de 8 mm	1	1	1
Lengüeta doble de 8 mm	1	1	1
Número de pares de lengüeta en total	8	10	12

Profundidad de instalación recomendada
30%–35% de la altura del poste

En postes intermedios, la abertura del perfil se debe orientar siempre hacia la pendiente.

Sistema de 3 lengüetas: la lengüeta correcta para cada zona

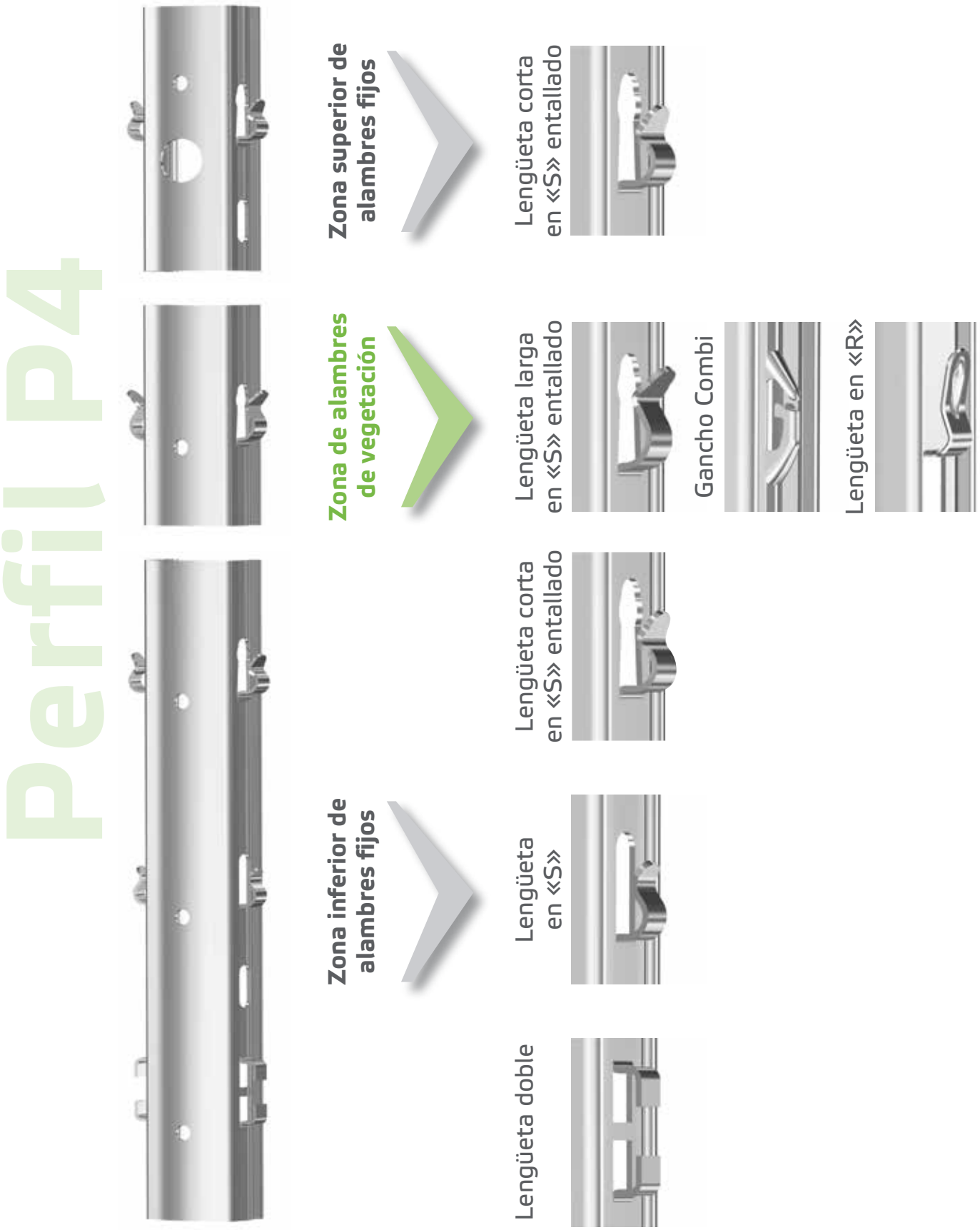

Perfil P5

Gracias a sus dimensiones, el P5 garantiza su uso para todas las espalderas intermedias hasta 1,85 m fuera del terreno. Se fabrica en el diseño estándar con 10 cm de distancia entre lengüetas y la lengüeta patentada en «S». Además, es posible una combinación con la nueva lengüeta en «R» o con el gancho Combi.

Planos de postes especiales disponibles bajo demanda.

Nuestros pilotes están disponibles en las siguientes variantes: SIMPLE APILADO (HDG), ANUDADO (Z275), ZINC-ALUMINIO-MAGNESIO (ZM310) y ACERO IMPERMEABLE.

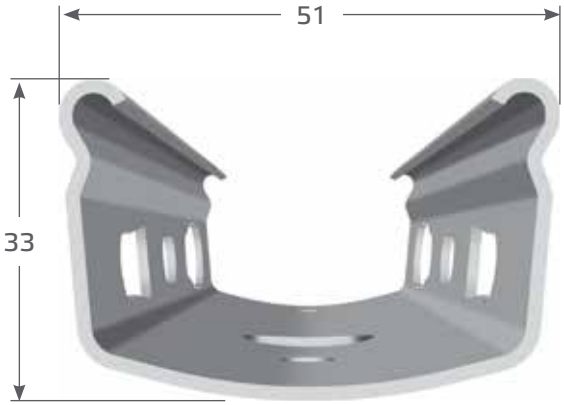

Tabla de configuración P5

Lengüeta	Longitud del poste [cm]		
	180-190	200-220	240-270
	Pares de lengüeta		
Lengüeta corta en «S» entallado de 10 mm	1	1	1
Lengüeta larga en «S» entallado de 10 mm	5	6	7
Lengüeta en «R» de 10 mm	5	6	7
Gancho Combi de 14 mm	5	6	7
Lengüeta corta en «S» entallado de 10 mm	2	3	4
Gancho en «S» de 8 mm	1	1	1
Gancho doble de 8 mm	1	1	1
Número de pares de lengüeta en total	10	12	14

Profundidad de instalación recomendada
30%–35% de la altura del poste

En postes intermedios, la abertura del perfil se debe orientar siempre hacia la pendiente.

Sistema de 3 lengüetas: la lengüeta correcta para cada zona

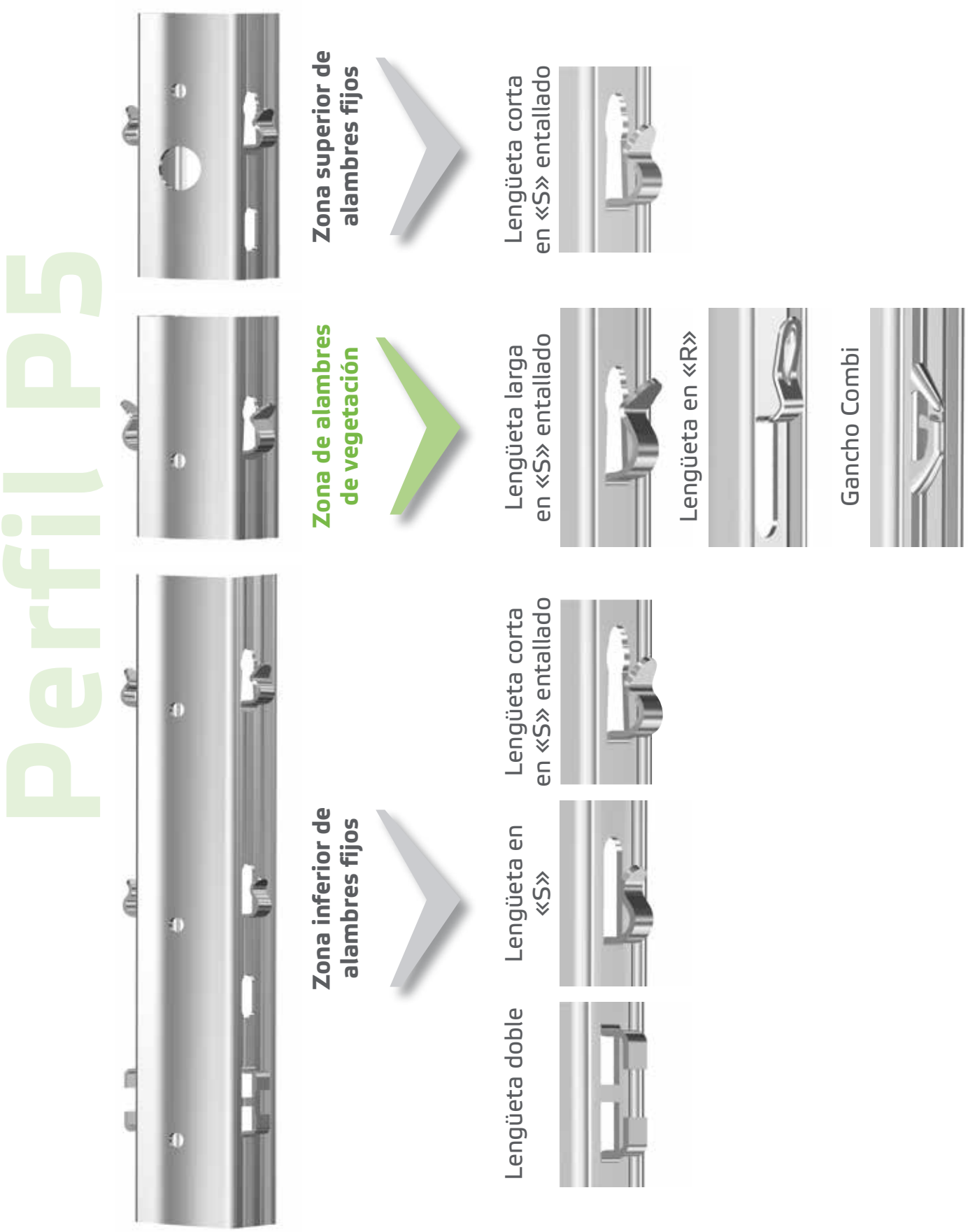

Perfil P5M

Esta versión del poste P5 está reforzada en su longitud de pie lateral (37 mm), lo cual garantiza su uso para espalderas altas hasta una altura de 1,95 m fuera del terreno. El P5M se fabrica en el diseño estándar con la lengüeta patentada en «S». Estos postes cuentan con grandes aberturas resistentes para el paso de los alambres y resultan adecuados para cualquier maquinaria. También es posible una combinación con la nueva lengüeta en «R» o con el gancho Combi.

Planos de postes especiales disponibles bajo demanda.

Nuestros pilotes están disponibles en las siguientes variantes: SIMPLE APILADO (HDG), ANUDADO (Z275), ZINC-ALUMINIO-MAGNESIO (ZM310) y ACERO IMPERMEABLE.

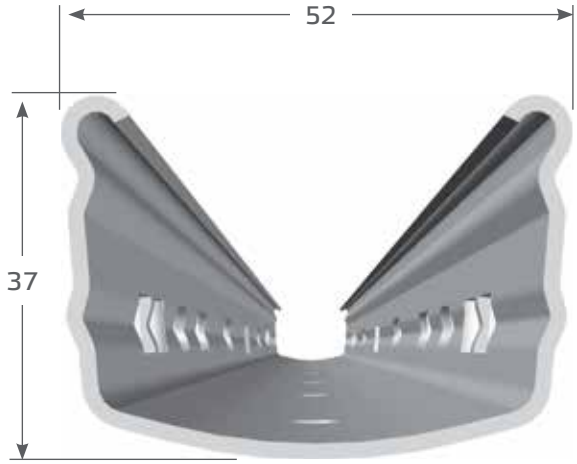

Tabla de configuración P5M

Lengüeta	Longitud del poste [cm]	
	230-270	280
	Pares de lengüeta	
Lengüeta corta en «S» entallado de 10 mm	1	1
Lengüeta larga en «S» entallado de 10 mm	7	7
Lengüeta en «R» de 10 mm	7	7
Gancho Combi de 14 mm	7	7
Lengüeta corta en «S» entallado de 10 mm	4	4
Lengüeta en «S» de 8 mm	1	3
Lengüeta doble de 8 mm	1	1
Número de pares de lengüeta en total	14	16

Profundidad de instalación recomendada
30%–35% de la altura del poste

En postes intermedios, la abertura del perfil se debe orientar siempre hacia la pendiente.

Sistema de 3 lengüetas: la lengüeta correcta para cada zona

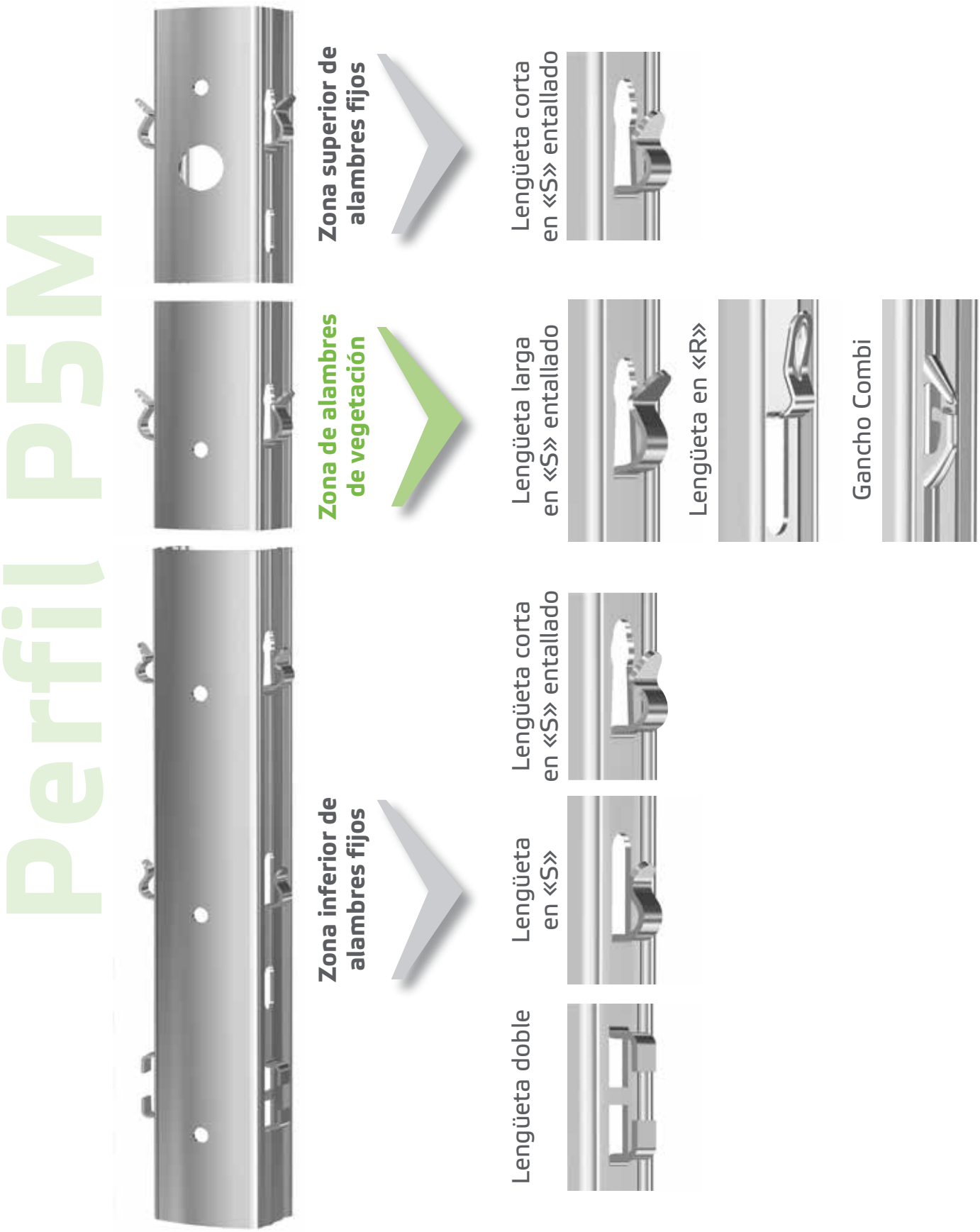

Perfil P5L

El tamaño lateral del P5L es aún más grande. Una longitud lateral del pie de 43 mm garantiza la resistencia para alturas de espaldera hasta 2,10 m fuera del terreno. El poste se fabrica en el diseño estándar con 10 cm de distancia entre lengüetas y la lengüeta patentada en «S». También es posible una combinación con la nueva lengüeta en «R» o con el gancho Combi.

Planos de postes especiales disponibles bajo demanda.

Nuestros pilotes están disponibles en las siguientes variantes: SIMPLE APILADO (HDG), ANUDADO (Z275), ZINC-ALUMINIO-MAGNESIO (ZM310) y ACERO IMPERMEABLE.

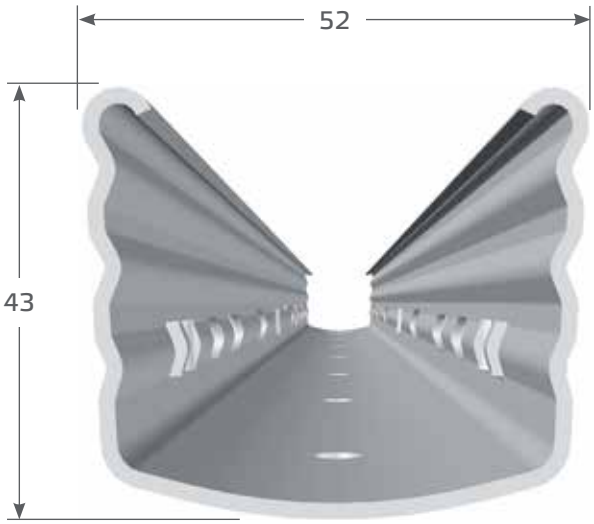

Tabla de configuración P5L

Lengüeta	Longitud del poste [cm]	
	250-270	280-300
	Pares de lengüeta	
Lengüeta corta en «S» entallado de 10 mm	1	1
Lengüeta larga en «S» entallado de 10 mm	7	7
Lengüeta en «R» de 10 mm	7	7
Gancho Combi de 14 mm	7	7
Lengüeta corta en «S» entallado de 10 mm	4	4
Lengüeta en «S» de 8 mm	1	3
Lengüeta doble de 8 mm	1	1
Número de pares de lengüeta en total	14	16

Profundidad de instalación recomendada
30%–35% de la altura del poste

En postes intermedios, la abertura del perfil se debe orientar siempre hacia la pendiente.

Sistema de 3 lengüetas: la lengüeta correcta para cada zona

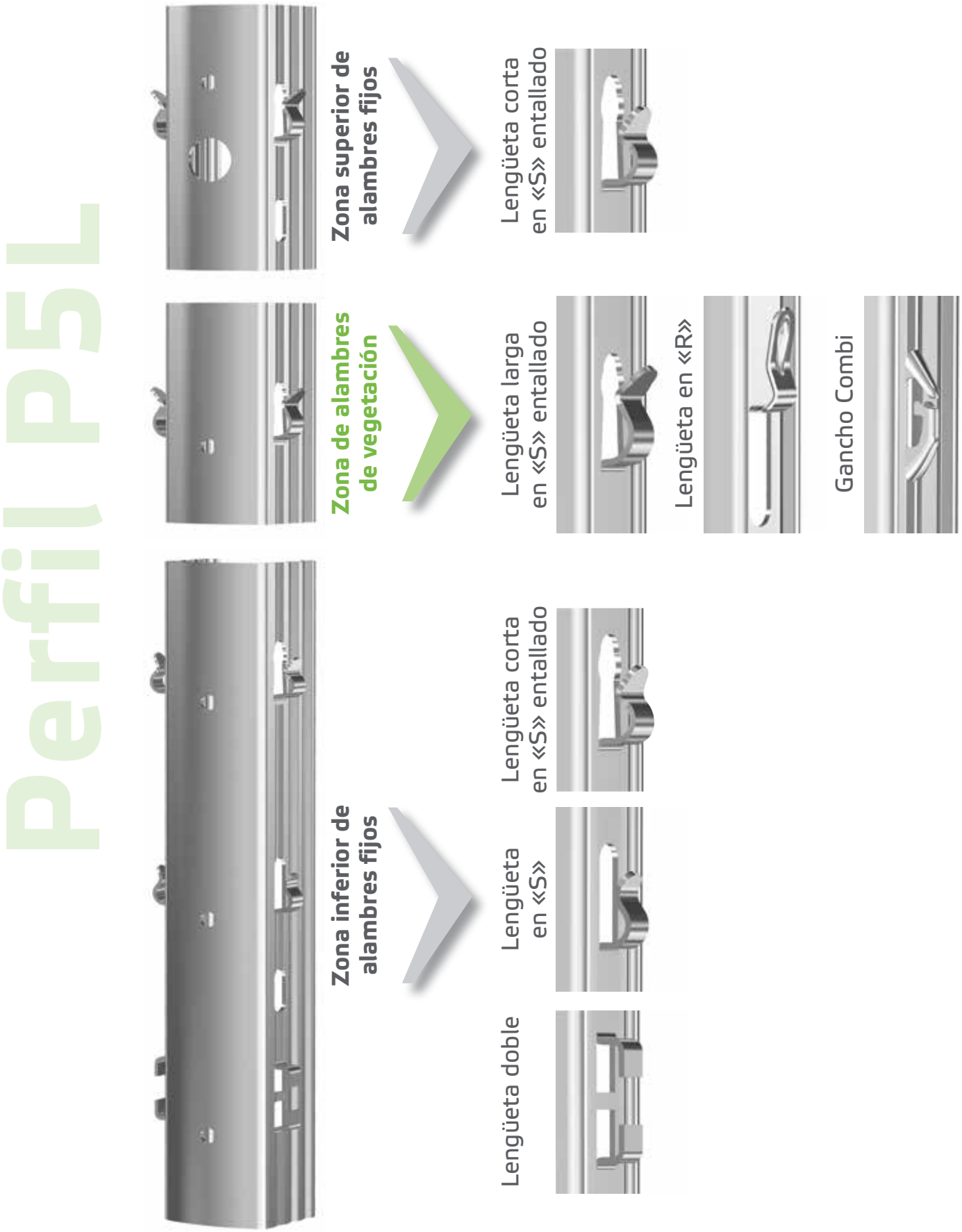

Perfil P5X

El P5X fue desarrollado para uso en terrenos difíciles. Debido a su forma casi cuadrada y su perfil compacto, es un poste muy estable y robusto, que mantiene la flexibilidad de uso con todo tipo de maquinaria para viñedos.

La versión estándar del P5X se fabrica con la lengüeta R. Las opciones de lengüetas en S, ganchos Combi y ganchos dobles también están disponibles, como con todos nuestros modelos.

Nuestros pilotes están disponibles en las siguientes variantes: SIMPLE APILADO (HDG), ANUDADO (Z275), ZINC-ALUMINIO-MAGNESIO (ZM310) y ACERO IMPERMEABLE.

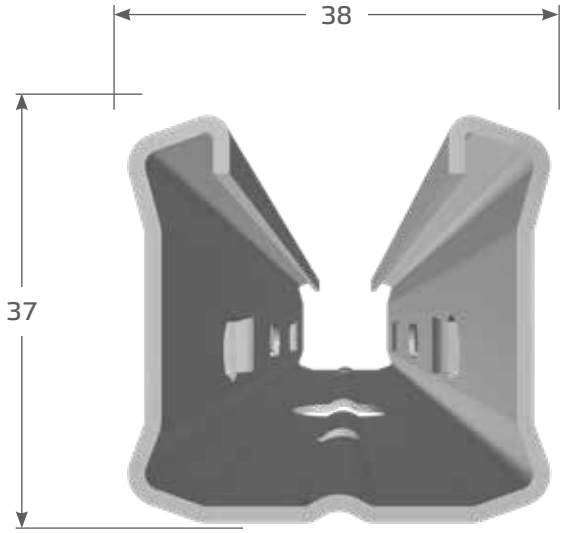

Tabla de configuración P5X

Lengüeta	Longitud del poste [cm]		
	180-190	200-220	240-270
	Pares de lengüeta		
Lengüeta corta en «S» entallado de 10 mm	1	1	1
Lengüeta larga en «S» entallado de 10 mm	5	6	7
Lengüeta en «R» de 10 mm	5	6	7
Gancho Combi de 14 mm	5	6	7
Lengüeta corta en «S» entallado de 10 mm	2	3	4
Gancho en «S» de 8 mm	1	1	1
Gancho doble de 8 mm	1	1	1
Número de pares de lengüeta en total	10	12	14

Profundidad de instalación recomendada
30%–35% de la altura del poste

En postes intermedios, la abertura del perfil se debe orientar siempre hacia la pendiente.

Sistema de 3 lengüetas: la lengüeta correcta para cada zona

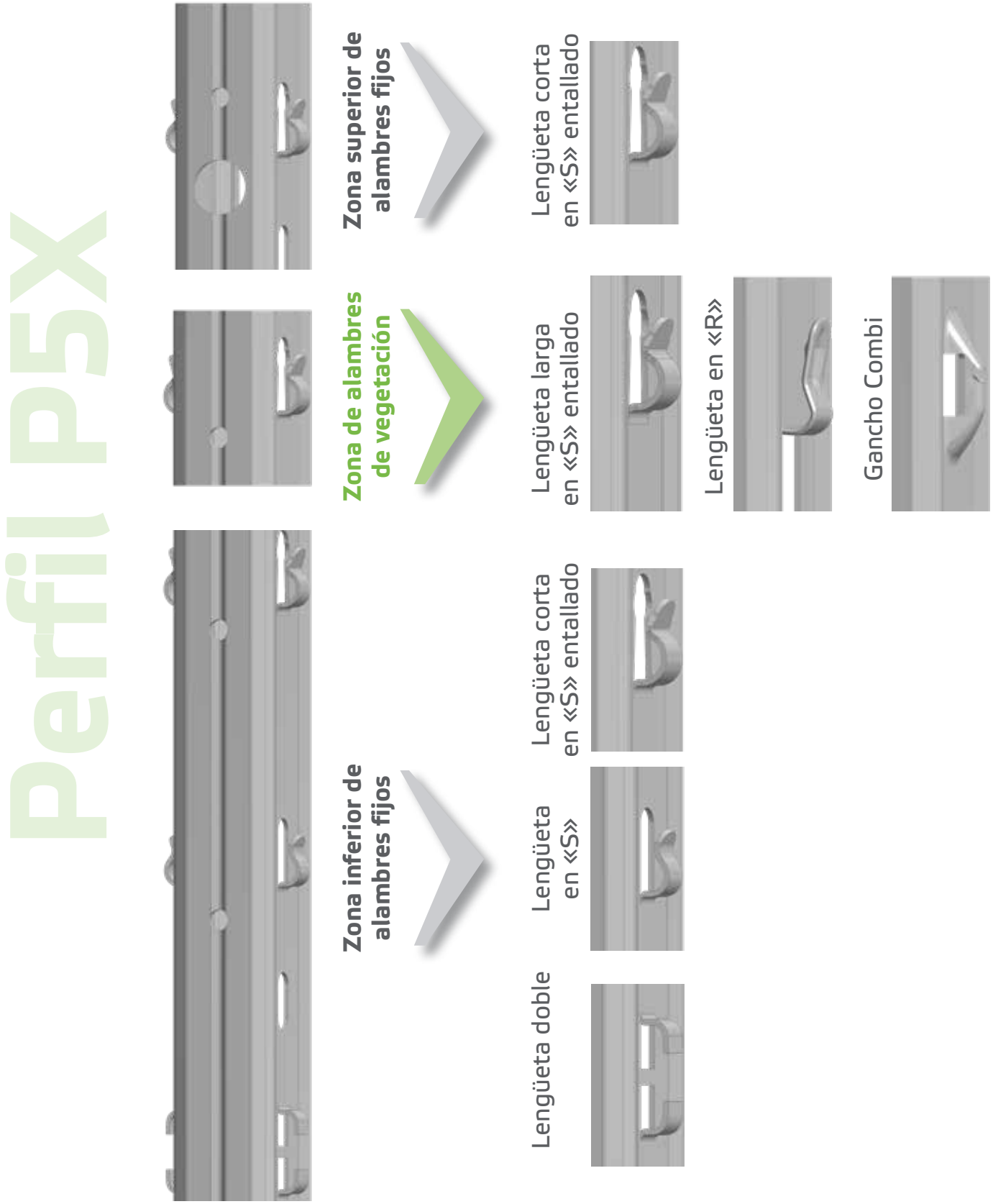

Perfil P6

Gracias a su gancho interior, el P6 es la solución perfecta para todos los que no desean usar postes con lengüetas exteriores. La forma de perfil es apropiada para espalderas intermedias hasta 1,90 m fuera del terreno. Debido a la gran variedad de requisitos, ofrecemos el P6 con 3 diseños de gancho distintos. En la zona superior se encuentra el contra-gancho interior, que aloja de forma segura los alambres tanto fijos como móviles y evita que salten hacia afuera. En la zona de los alambres fijos se encuentra el gancho oblicuo interior, que mantiene los alambres fijos seguros en su posición. El cierre inferior está formado por el gancho doble interior, que durante el invierno sirve para depositar los alambres móviles.

Todos los ganchos destacan por unas amplias aberturas, gran robustez y una amplia funcionalidad.

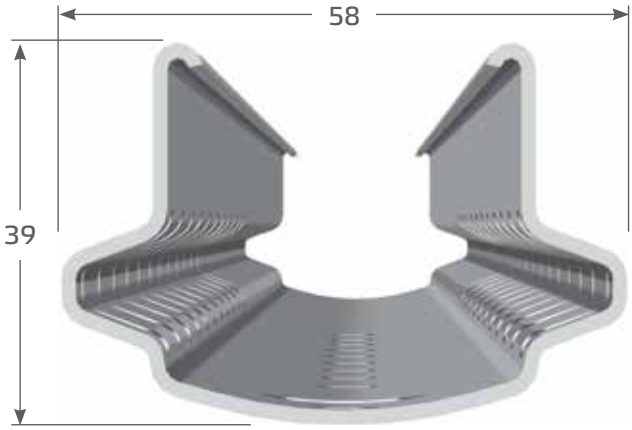

Nuestros pilotes están disponibles en las siguientes variantes: SIMPLE APILADO (HDG), ANUDADO (Z275), ZINC-ALUMINIO-MAGNESIO (ZM310) y ACERO IMPERMEABLE.

Tabla de configuración P6

Gancho	Longitud del poste [cm]	
	200-220	230-270
	Pares de ganchos	
Contra-gancho interior	8	8
Gancho oblicuo interior	3	4
Gancho doble interior	1	2
Número de pares de ganchos en total	12	14

Profundidad de instalación recomendada
30%–35% de la altura del poste

En postes intermedios, la abertura del perfil se debe orientar siempre hacia la pendiente.

El gancho correcto para cada zona

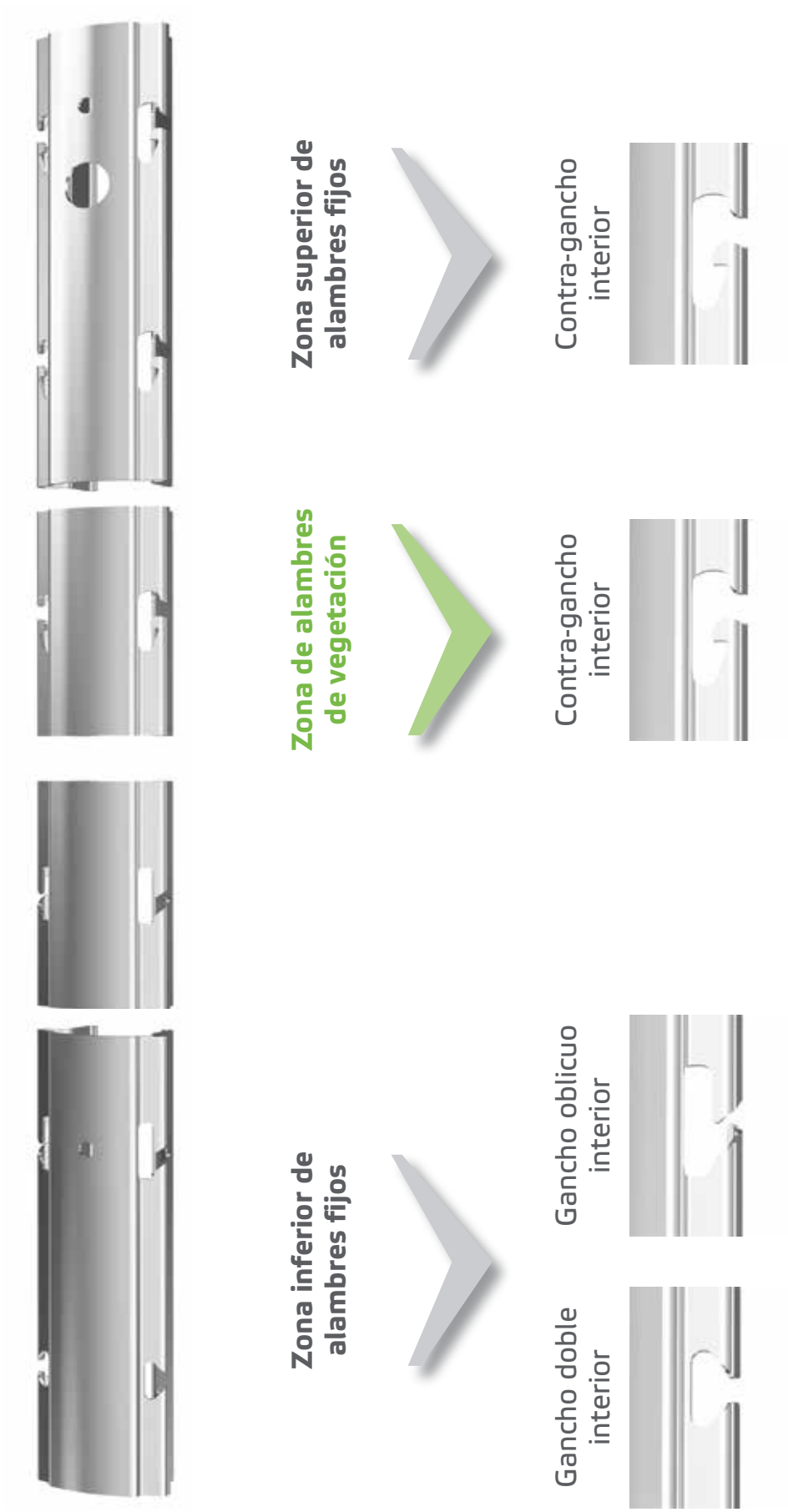

El poste situado en el extremo es muy importante para conseguir una base sólida, la cual es necesaria en cada espaldera. Ofrecemos soluciones variadas, utilizando combinaciones diferentes de perfiles y alturas, para buscar la mejor opción para vuestra espaldera.

Perfil P5E

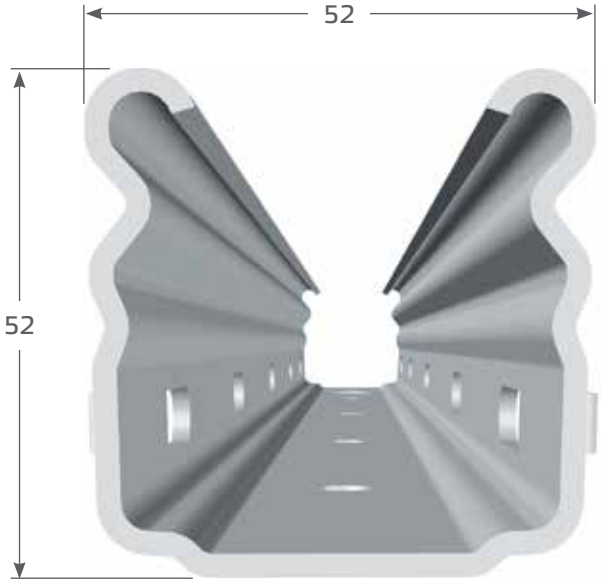

El sistema P5E (poste de extremo) le ofrece la solución ideal para todas las espalderas:

- Gran agujero en la parte superior para sacar el poste si fuera necesario
- Agujeros pequeños de sujeción en la pared posterior para los alambres fijos
- Agujeros de sujeción para la placa de suelo a la altura del suelo
- Fijación de los postes de extremo con la placa de suelo mediante un sencillo sistema automático de encaje
- Colocación opcional de estribos de ganchos para cadenillas de sujeción
- Se pueden colocar los alambres de vegetación en las lengüetas
- Conseguible en cuatro espesores diferentes:
  - · Filas de hasta 80 m de longitud – espesor de 1,65 mm
  - · Filas con más de 80 m de longitud – espesor de 2,15 mm
  - · Filas con más de 150 m de longitud – espesor de 2,65 mm
  - · En 2 mm en banda galvanizada Z350

La abertura del perfil debe mirar siempre hacia el exterior.

Nuestros pilotes están disponibles en las siguientes variantes: SIMPLE APILADO (HDG), ANUDADO (Z275), ZINC-ALUMINIO-MAGNESIO (ZM310) y ACERO IMPERMEABLE.

Tabla de configuración P5E

Lengüeta	Longitud del poste [cm]							
	140	160	180	200	230	250	275	300
	Pares de lengüetas							
Lengüeta en «S»	8	8	10	12	14	14	14	16
Pares de lengüetas en total	8	8	10	12	14	14	14	16

Profundidad de instalación recomendada
30%–35% de la altura del poste

El poste de extremo debe estar siempre a una profundidad aprox. 10-20 cm mayor que el primero o el último de los postes intermedios.

Perfil P5E

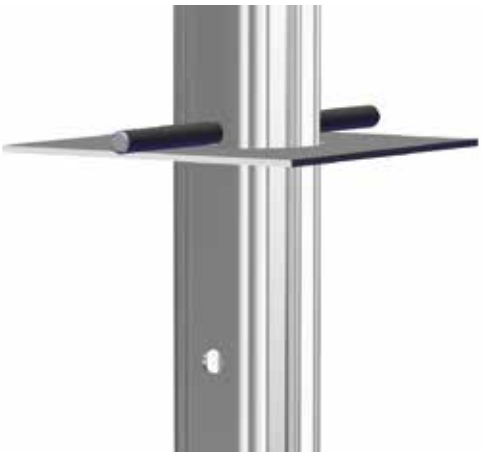

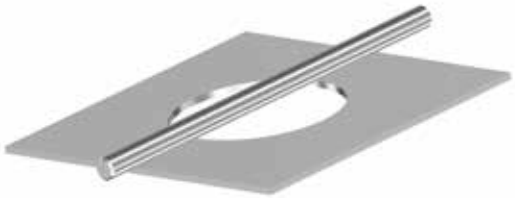

Perfil P7E

El poste extremo P7E ha sido diseñado especialmente para uso dinámico en las espalderas de viticultura. El trabajo en los viñedos se está mecanizando cada vez más, esto significa que la espaldera tiene que ser flexible y resistente al mismo tiempo. Gracias a los accesorios especialmente diseñados para el P7E, los alambres se pueden instalar fácilmente tanto de forma fija como móvil.

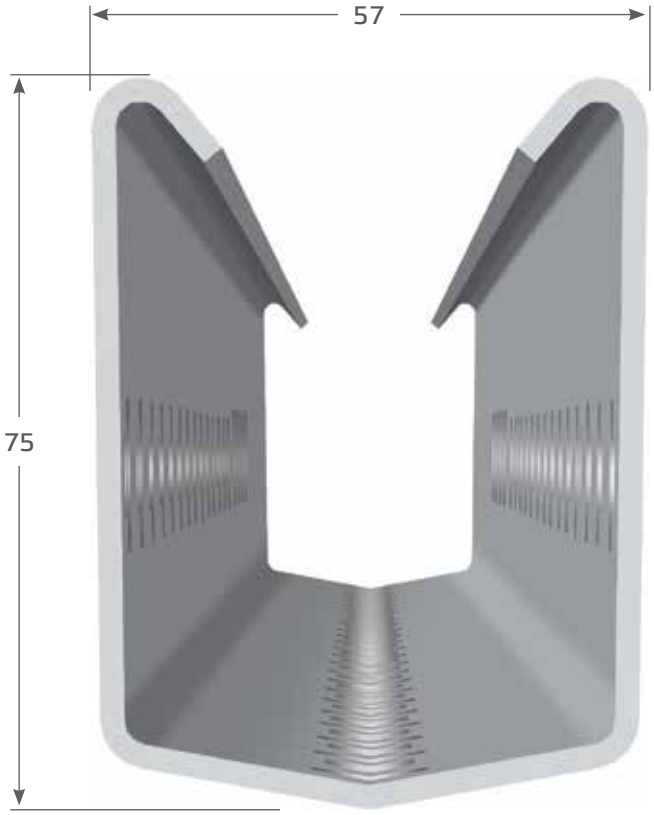

La medida de 75 mm en el sentido de la fuerza de la espaldera y el espesor de chapa de hasta 2,65 mm le confieren al P7E una estabilidad que cumple las más altas exigencias.

- Agujeros pequeños de sujeción en la pared posterior para poder tensar los alambres fijos
- Agujeros de sujeción para la placa de suelo a la altura del suelo
- Fijación de la placa de suelo mediante un sencillo sistema automático de encaje
- Colocación opcional de estribos de ganchos para cadenillas de sujeción
- Tensión dinámica de los alambres de vegetación
- Conseguible en tres espesores diferentes:
  - · Filas de hasta 150 m de longitud – espesor de 1,65 mm
  - · Filas con más de 150 m de longitud – espesor de 2,15 mm
  - · Filas con más de 200 m de longitud – espesor de 2,65 mm

Nuestros pilotes están disponibles en las siguientes variantes: SIMPLE APILADO (HDG), ANUDADO (Z275), ZINC-ALUMINIO-MAGNESIO (ZM310) y ACERO IMPERMEABLE.

Profundidad de instalación recomendada
30%–35% de la altura del poste

Perfil P7E

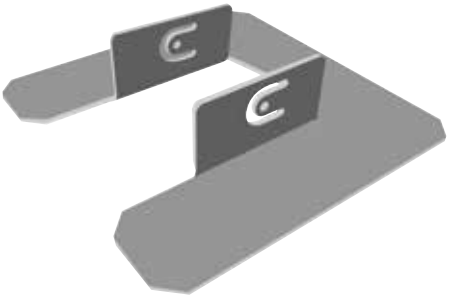

Accesorios

Protección contra impactos P3
Para el poste intermedio P3.

Protección contra impactos P5
Para todos los postes de la serie P5.

Protección contra impactos P4+P6
Para el poste intermedio P4 y P6.

Evita que el poste sufra daños durante la instalación con una máquina clava postes.

Gancho de plástico para lengüeta en «S» y «R»
Protege los alambres sintéticos contra daños con el uso de postes de lengüeta. El gancho de plástico también se puede usar tanto a modo de gancho de sustitución, como para evitar que se salgan los alambres en zonas de depresión del terreno. En depresiones más pronunciadas, el gancho de plástico se puede usar con un giro de 180º.

1: Llave de montaje
Con la llave de montaje se sujetan al poste los ganchos de plástico.

2: Tensor de alambre (P7E)
Para tensar los alambres fijos de forma sencilla.

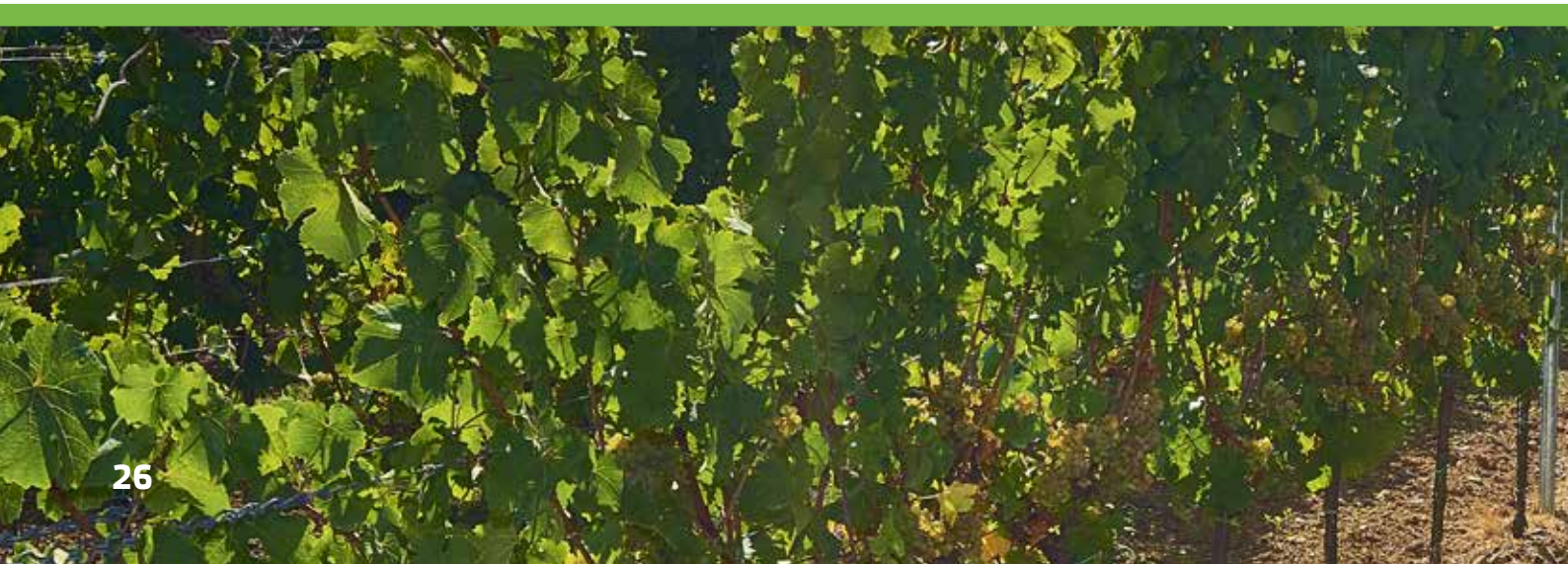

Soporte para cadenas
El soporte para cadenas se puede ser instalado en las lengüetas del poste de extremo P5E, mientras que en el poste de extremo P7E se encaja a través de los agujeros existentes en el poste. En los postes extremos se pueden fijar cadenas o tensores de alambre.

Protección para alambre sintético
Protege el alambre sintético contra daños. Una pestaña adicional evita que los alambres salten hacia afuera.

Placa de suelo
La placa de suelo evita que se hundan los postes de extremo. El pasador de seguridad de la placa de suelo para el P5E no está incluido con la placa.

Accesorios

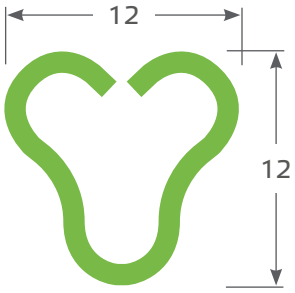

Tutor para las plantas

Nuestros tutores para las plantas, están disponibles en diversas longitudes, representan una solución estable para fijar la vid al alambre de formación en nuevas plantaciones y substituciones. Nuestros tutores son ligeros y sin rayas, que permite arrancarles del terreno. Gracias a su perfil de tres lados, se puede evitar que los bastones de la máquina cosechadora doblen los postes y hagan daño a la planta.

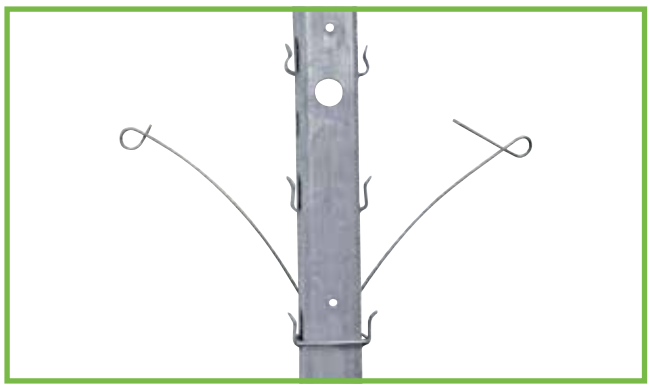

Separador de alambres

En función de la forma de crecimiento de la vid, el separador de alambres se instala directamente en la lengüeta del poste, conectando los alambres de vegetación al parte exterior del separador. Los alambres de vegetación se conectan al separador y se abren de unos 20 a 30 cm en primavera después de la poda. Así la planta puede crecer entre los alambres. Cuando los brotes han alcanzado la altura deseada, en una operación pueden cerrarse los alambres dobles y fijarse los brotes para que su crecimiento siga siendo recto hacia arriba. En función del tipo de vid y de su crecimiento, se repite a continuación este sistema en la zona superior del armazón para los alambres y, de esta forma, se puede cerrar la hilera de vides en una segunda operación. Según los tipos de vid, este sistema de separación reduce considerablemente la cantidad de tiempo dedicado al trabajo manual.

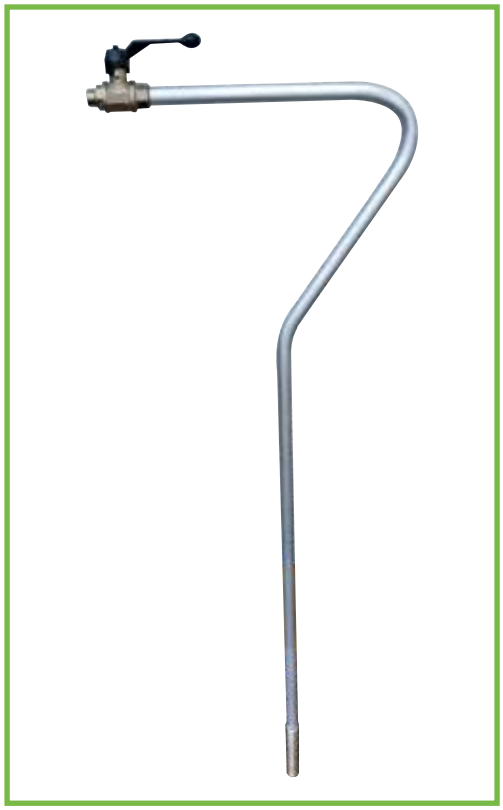

Lanza de agua
Se usa para lavar previamente los huecos de plantación en suelos secos y pedregosos.

Clavadora manual de postes
Se guía con exactitud, el ariete de profundidad evita que se dañe la cabeza del poste y que se rompan las lengüetas.
- para espalderas altas, intermedias y bajas
- se puede suministrar con o sin protección acústica

SE RUEGA USAR SÓLO CON PROTECCIÓN AUDITIVA

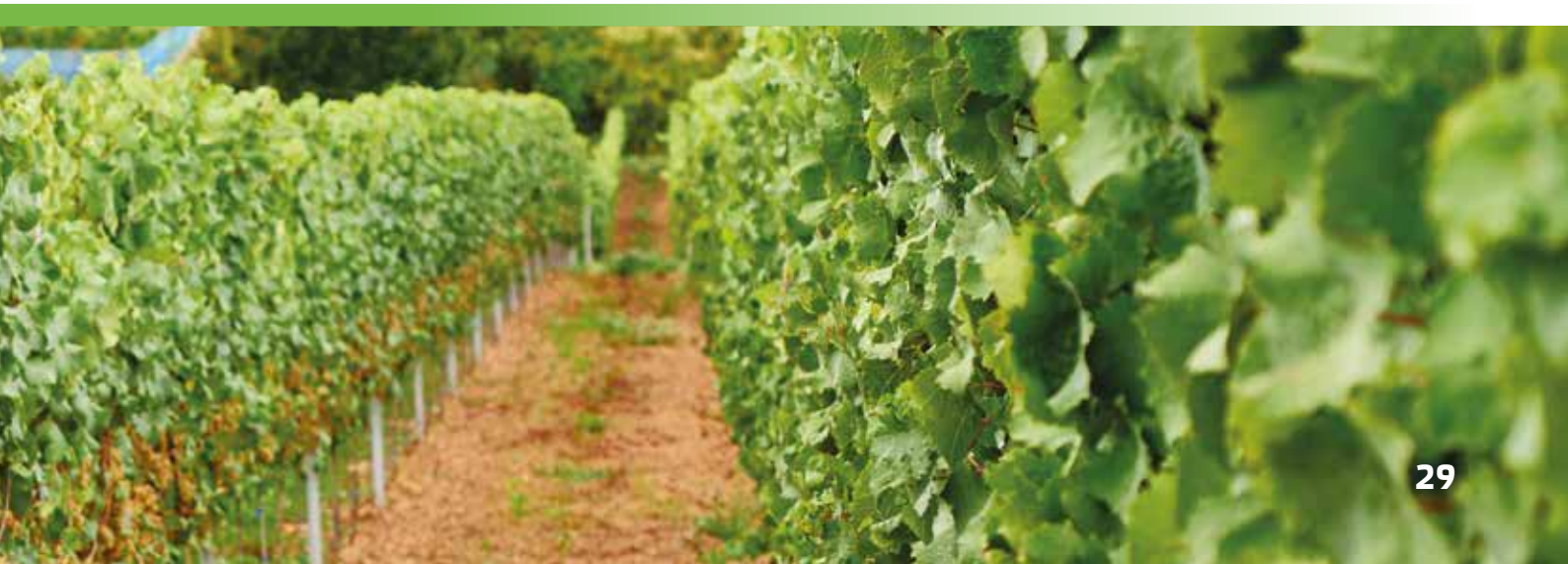

En caso de fabricación de postes especiales, el volumen de suministro puede diferir en un +/-10% del volumen del pedido ya que, debido a las circunstancias de la producción, hay que tener en cuenta los tamaños de los lotes y no se forman stocks.

En nuestra página web se pueden encontrar las instrucciones de uso y las advertencias de seguridad, además de información sobre la galvanización: **www.profilalsace.com**.

Profil Alsace

Una empresa de

MEISER

Página web

Youtube

Profil Alsace S.A.S.
Zone Industrielle Kiesweg
F-67630 Niederlauterbach
Tel.: +33 (0) 3 88 94 68 88
Fax: +33 (0) 3 88 94 68 85
E-Mail: info@profilalsace.com
www.profilalsace.com